XIOMARA

WELLNESS

Installatie handleiding

Feel good shower ir-xl

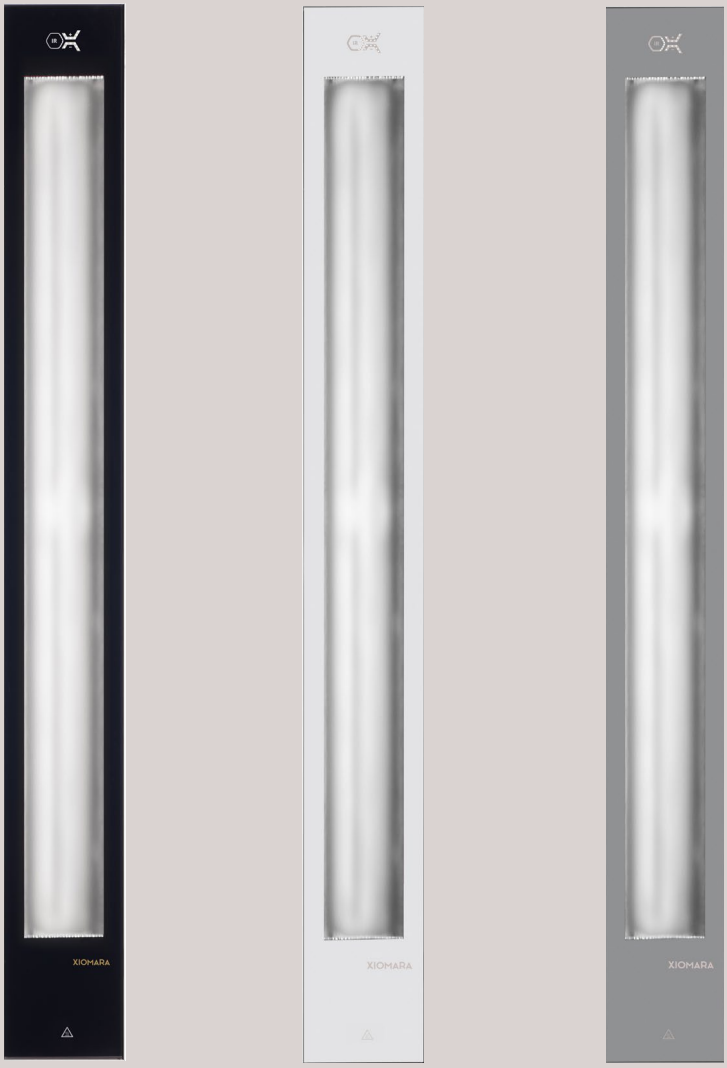

XIOMARA

INHOUD

TECHNISCHE GEGEVENS	4
BENODIGDHEDEN	5
AFMETINGEN	6
FRAMEMAAT	7
ELEKTRICITEIT	8
VENTILATIE	9
VOORZETWAND	10
AFWERKING VAN DE WAND	11
MONTAGE LUCHTSTROOMBEUGELS AAN ALUMINIUM FRAME	12
AFDICHTEN WAND EN FRAME	13
MONTAGE ALUMINIUM FRAME EN LUCHTKOKERS	14
MONTAGE VAN DE UNIT	15
AANSLUITEN VAN ELEKTRICITEIT EN PE-KABEL	16
MONTAGE VAN HET GLASPANEEL	17
TESTEN VAN DE UNIT	18
PROBLEEMOPLOSSINGSGIDS	19
GARANTIE & SERVICE	21

Opmerking:
Deze installatiehandleiding maakt deel uit van de gebruikershandleiding.
Zorg ervoor dat u beide handleidingen altijd aan de eindgebruiker overhandigt.

XIOMARA

Technische specificaties:

Artikelnummer: 11256, 11255, 11254
Kleur: Obsidian Black, Sapphire Grey of Mystic White
Afmetingen: 1.850 x 207 x 210 mm
Levensduur lampen: IR: 7.500 uur
Totaal stroomverbruik: 1500W IR
Volt/Frequentie: 230Vac/50Hz
Bescherming: IPX5
Temperatuurbereik: 10 °C - 40 °C
Vochtigheidsbereik: 20% -100%
Vereiste lucht: Schone, niet-condenseerbare lucht voor het koelapparaat
Installatiehoogte: Max. 2.000 m boven zeeniveau
Totaalgewicht: 15 kg
IR-lamp: Xiomara 750 W, 786 mm rood
Markering: CE
Output: Infrarood Full-spectrum 23% IR-A, 57% IR-B, 20% IR-C

Model/Type: Feelgood shower IR-XL
Batchnummer: 23451
Serienummer: 001

11254

Mystic White

Model/Type: Feelgood shower IR-XL
Batchnummer: 23451
Serienummer: 001

11255

Sapphire Grey

Model/Type: Feelgood shower IR-XL
Batchnummer: 23451
Serienummer: 001

11256

Obsidian Black

XIOMARA

BENODIGDHEDEN

IN DE DOOS:

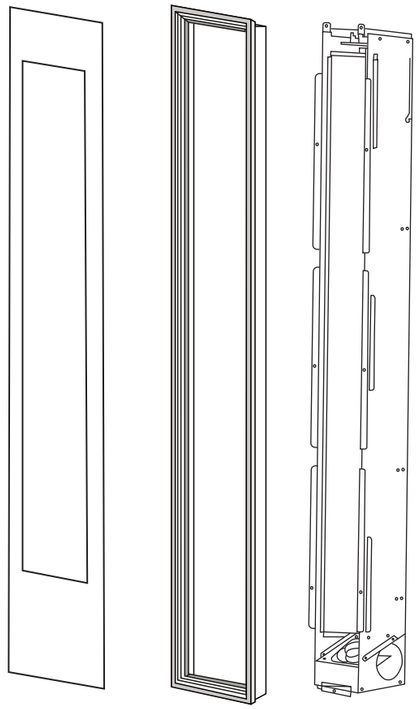

Glasplaat Frame Unit

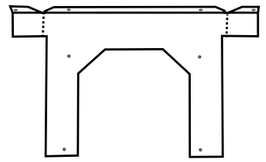

Aansluitbeugel lucht boven en onder 2x

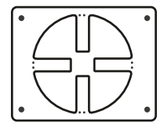

Aansluitplaat luchtpijp

30x

NIET IN DE DOOS:

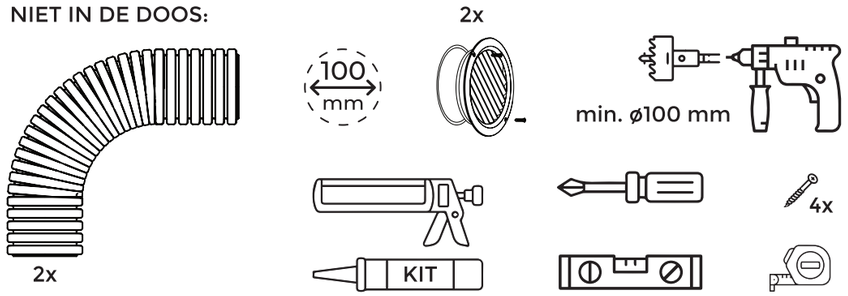

INSTALLATIE AFMETINGEN

Voor deze installatie worden ronde flexibele ventilatiebuizen gebruikt en het aluminium rechthoekprofiel wordt op de tegels geplaatst. Voorwaarde voor deze installatie is dat de wanddikte maximaal 53 mm bedraagt.

- De elektrische installatie kan alleen worden uitgevoerd door een gespecialiseerd bedrijf, met inachtneming van de wettelijke richtlijnen en de nationale installatie-eisen, bijvoorbeeld in Nederland NEN 1010 en de internationale IEC 60364-7-701.
- De Feel Good Shower IR-XL is een goedgekeurd kwaliteitsproduct en voldoet aan de CE-richtlijnen. Voor de juiste werking van dit product moet de gebruikershandleiding in acht worden genomen.
- De Feel Good Shower IR-XL heeft een maximaal vermogen van 1.500 W. Sluit geen andere krachtige elektrische apparatuur aan op dezelfde zekeringsgroep naast de Feel Good Shower. De unit moet worden aangesloten op een zekeringsgroep die is beveiligd met een zekering van 16A.
- Zorg ervoor dat er een dubbelpolige schakelaar wordt aangesloten tussen de zekeringsgroep en de Feel Good Shower, die op elk moment handmatig kan worden uitgeschakeld.
- Controleer of de spanning (230 V) overeenkomt met de lokale netspanning voordat u de unit aansluit.

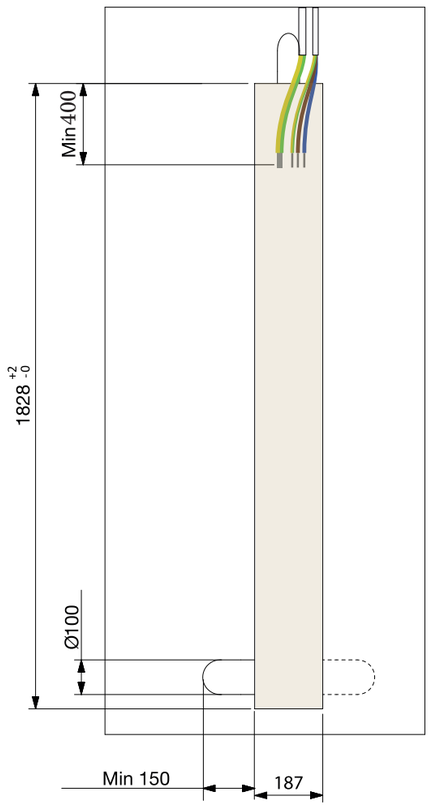

VOORAANZICHT
FRONT

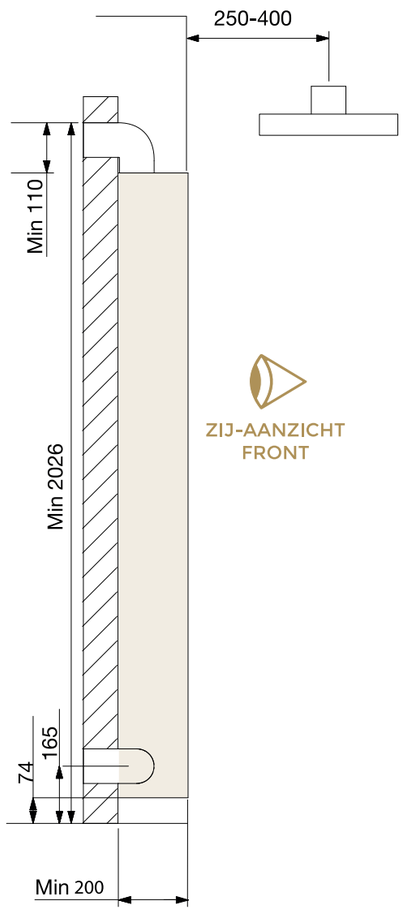

ZIJ-AANZICHT
FRONT

INSTALLATIE FRAMEMAAT

Framemaat 1828 x 376 mm
Minimale hoogte 74 mm tot aan de vloer

VOORAANZICHT
FRONT

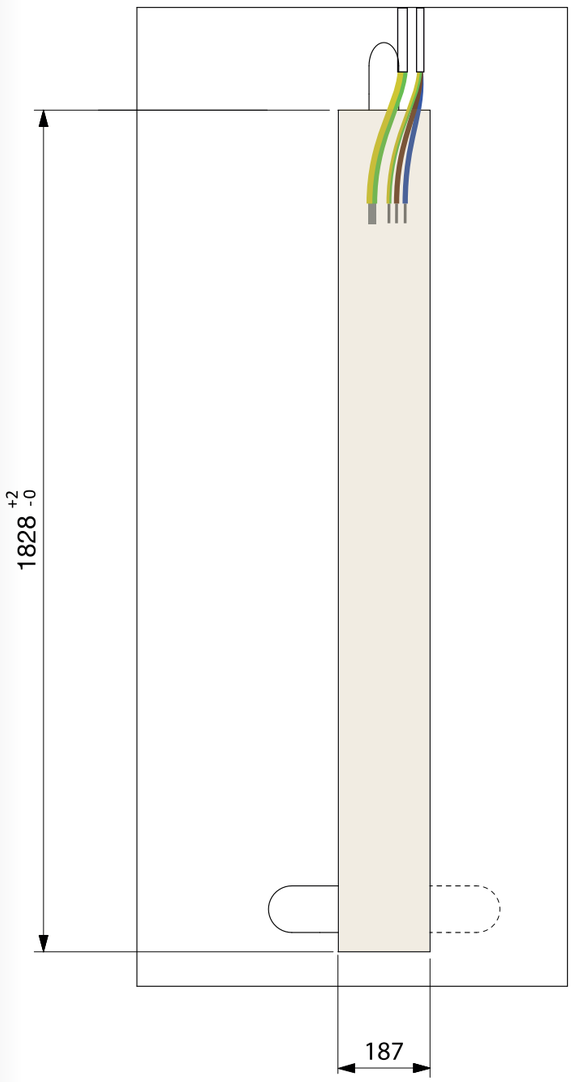

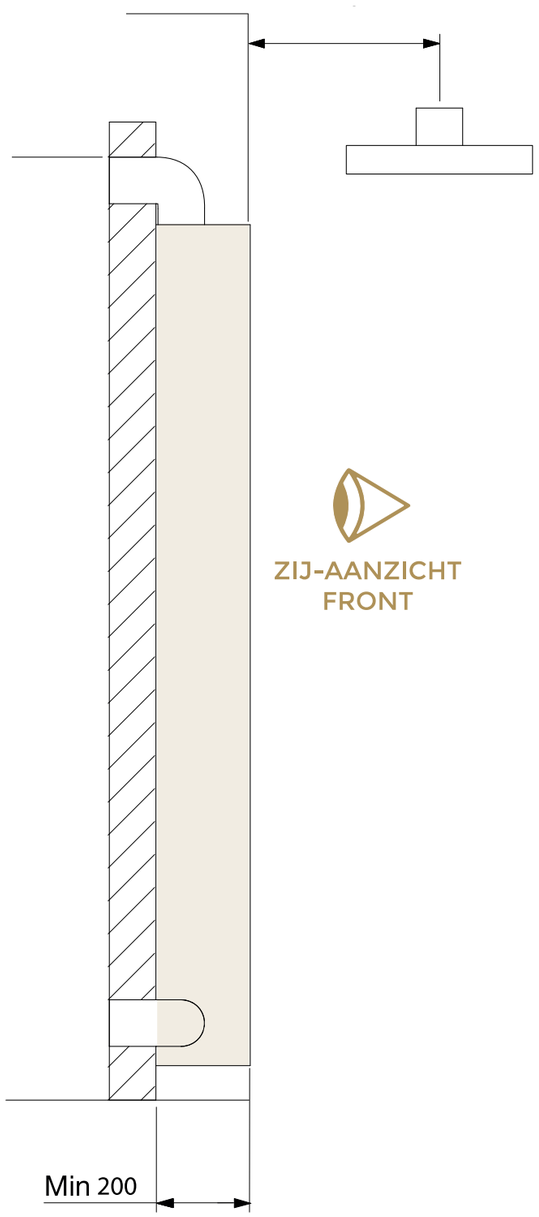

ZIJ-AANZICHT
FRONT

INSTALLATIE ELECTRICITEIT

De elektrische installatie kan alleen worden uitgevoerd door een gespecialiseerd bedrijf, met inachtneming van de wettelijke richtlijnen en de nationale installatie-eisen, bijvoorbeeld in Nederland NEN 1010 en de internationale IEC 60364-7-701.

De Feel Good Shower IR-XL heeft een maximaal vermogen van 1.500 W. Sluit geen andere krachtige elektrische apparatuur aan op dezelfde zekeringsgroep naast de Feel Good Shower. De unit moet worden aangesloten op een zekeringsgroep die is beveiligd met een zekering van 16A.

Zorg ervoor dat er een dubbelpolige schakelaar wordt aangesloten tussen de zekeringsgroep en de Feel Good Shower, die op elk moment handmatig kan worden uitgeschakeld.

Controleer of de spanning (230 V) overeenkomt met de lokale netspanning voordat u de unit aansluit.

A = Ym Vk min. 2.5 mm² 230V~50Hz 16A
L = bruin
N = blauw
⏚ = geel/groen
B = 6 mm² PE-cable
(potentiaal-vereffeningskabel)

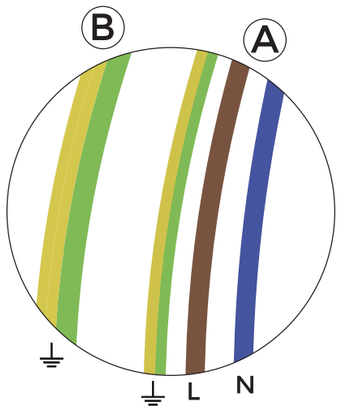

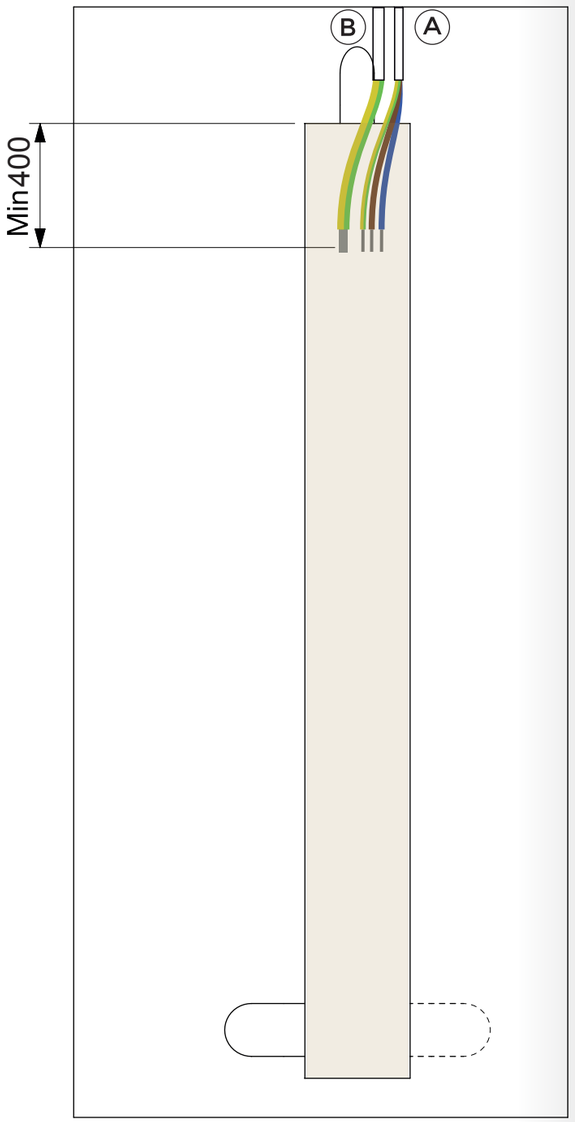

INSTALLATIE VENTILATIE

Wanneer de ventilatie naar een vochtige ruimte gaat (buiten/badkamer zelf) zijn eenrichtingskleppen nodig om te voorkomen dat er vochtige lucht in het apparaat kan binnendringen!

De unit heeft niet-condenserende lucht nodig. Wanneer de ventilatie naar een droge ruimte gaat (kast/zolder) kan de installatie zonder eenrichtingsventielen worden afgewerkt.

De maximale lengte van de leidingen is 300 cm en de minimale ruimte voor de luchtstroom van en naar de unit is 12 m³.

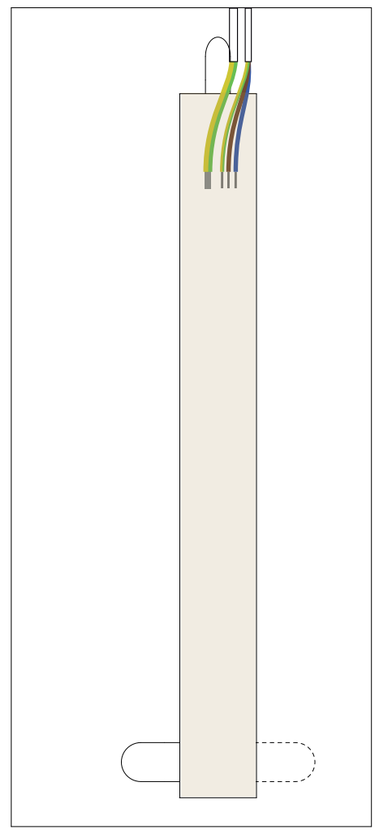

VOORAANZICHT FRONT

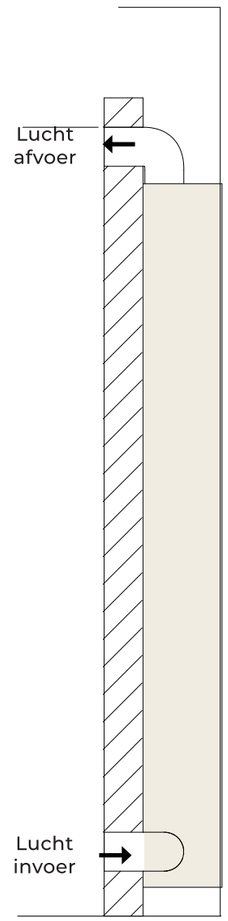

ZIJ-AANZICHT FRONT

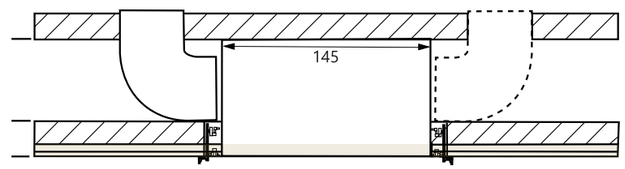

DOORSNEDE

INSTALLATIE VOORZETWAND

De constructie moet minstens 50 kg kunnen dragen.
De voorzetwand mag 53 mm bedragen.
Minimale hoogte 74 mm tot aan de vloer.

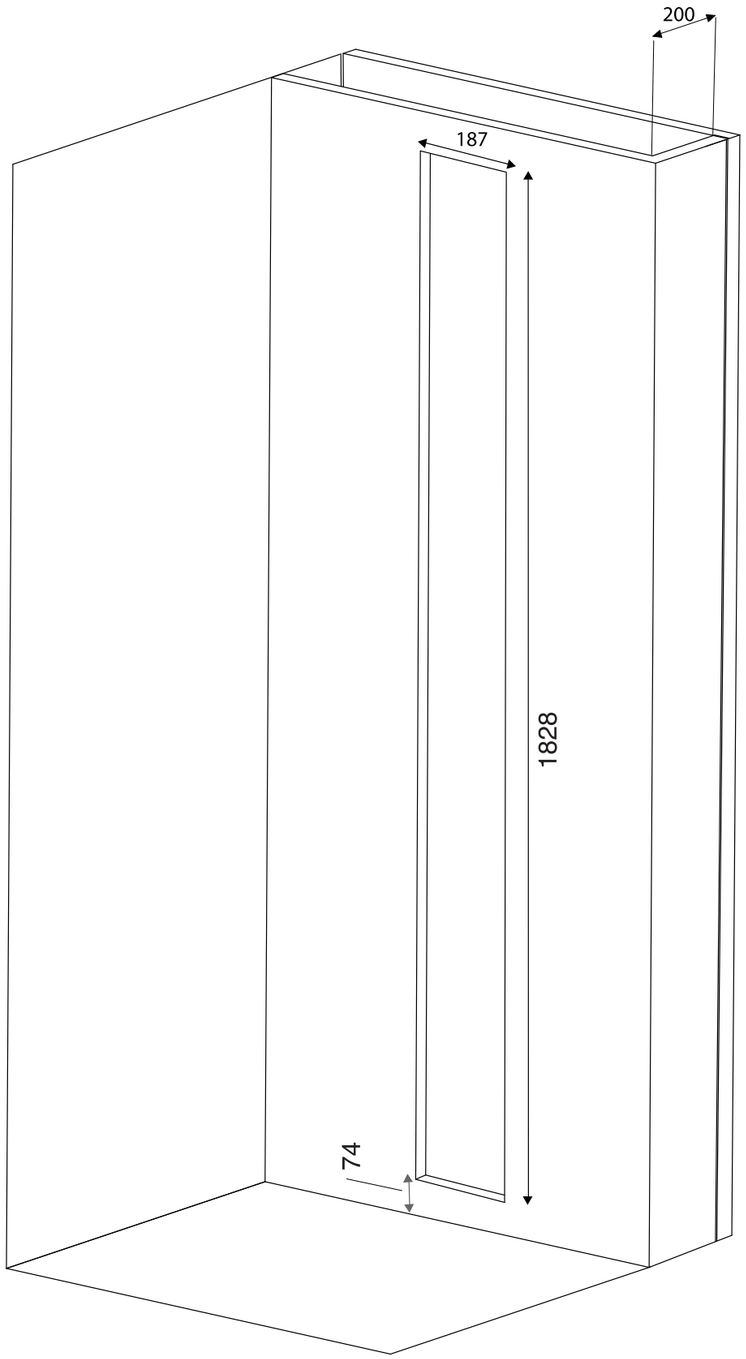

INSTALLATIE AFWERKING VAN DE WANDEN

Bereid de muurconstructie zoals afgebeeld
Betegel de wand of werk de wand af met de gekozen afwerking.
Voeg de wand of werk de wand volledig af met de gekozen afwerking

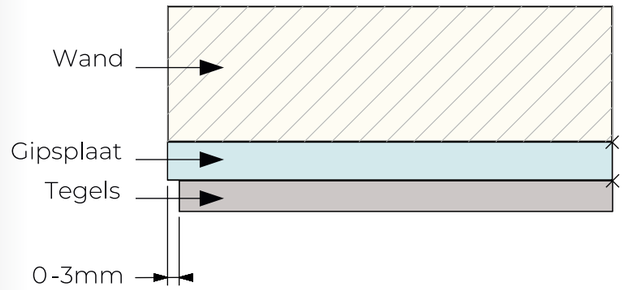

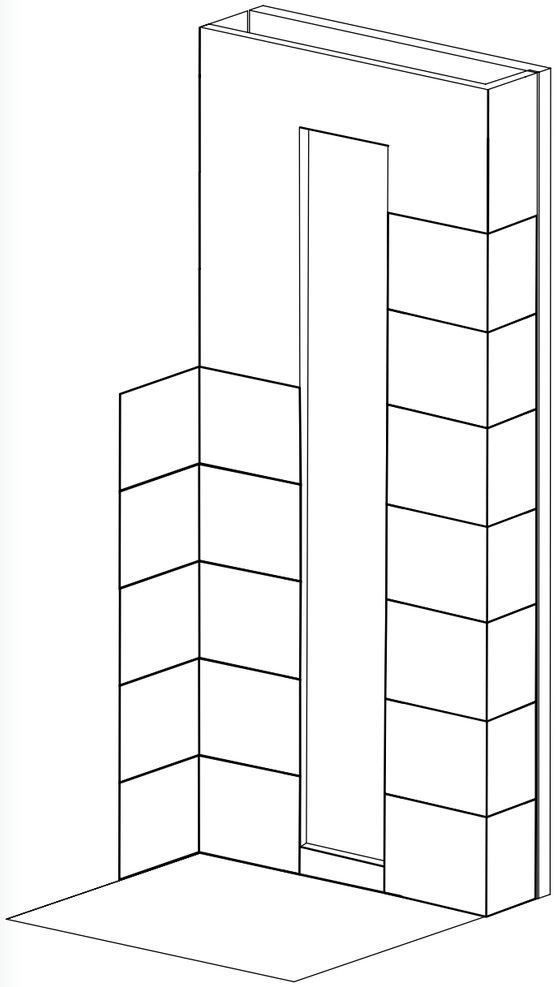

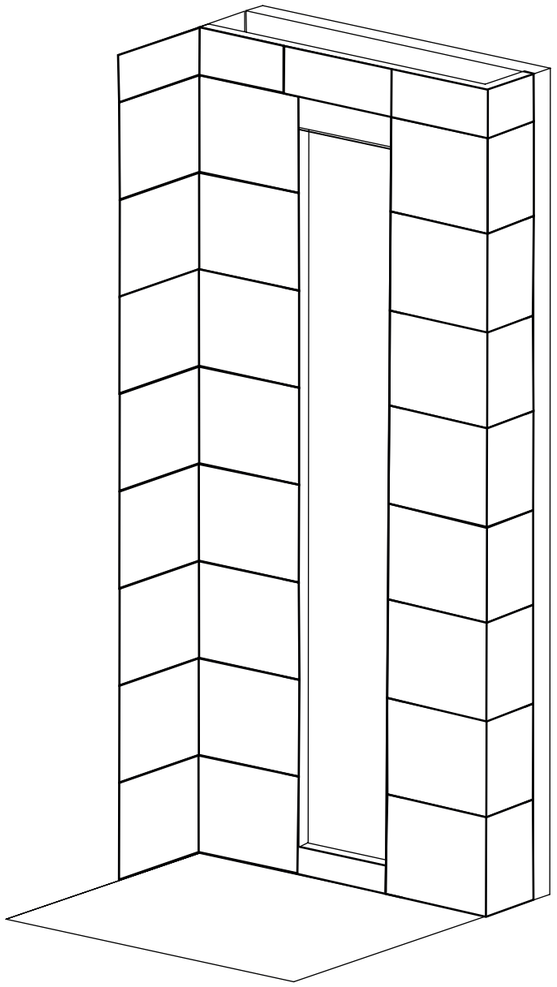

INSTALLATIE MONTAGE VAN DE LUCHTSTROOMBEUGELS AAN ALUMINIUM FRAME

Bovenste beugel:
Vouw beide hoeken naar binnen.

Onderste beugel:
Vouw de rechterhoek naar binnen om deze aan de linkerkant te bevestigen.
Vouw de linkerhoek naar binnen om deze aan de rechterkant te bevestigen.

Schroef de beugels met 4 schroeven op het aluminium frame.

Bovenste beugel

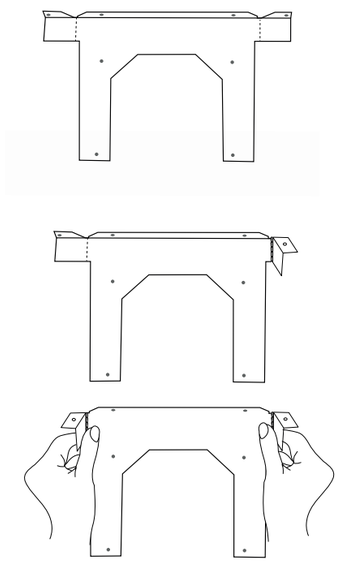

Onderste beugel

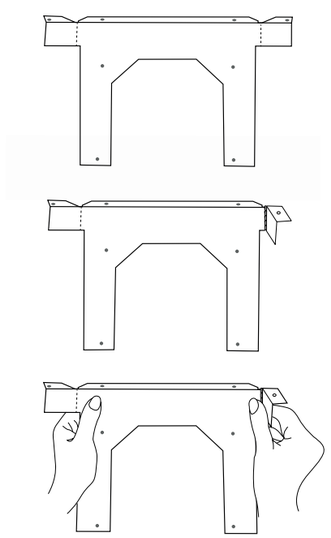

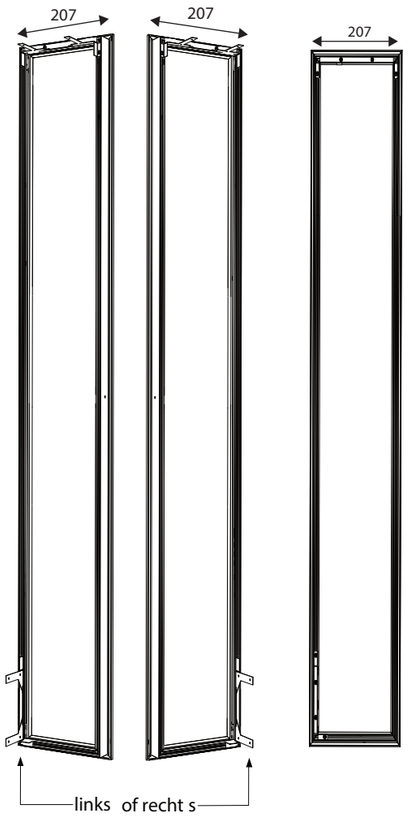

INSTALLATIE AFDICHTEN WAND EN FRAME

Dicht het aluminium frame met kit rondom af in de rilling en plaats het aluminium frame in de opening.

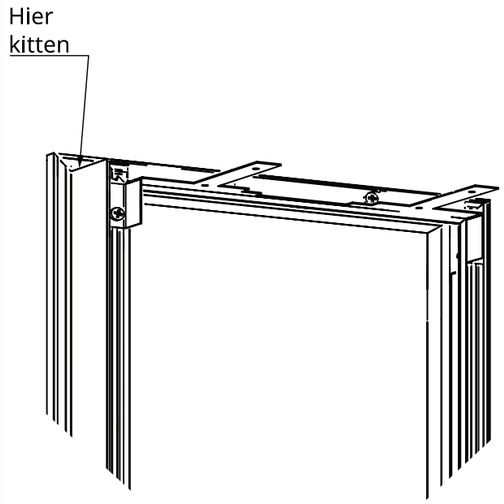

Kit het frame rondom

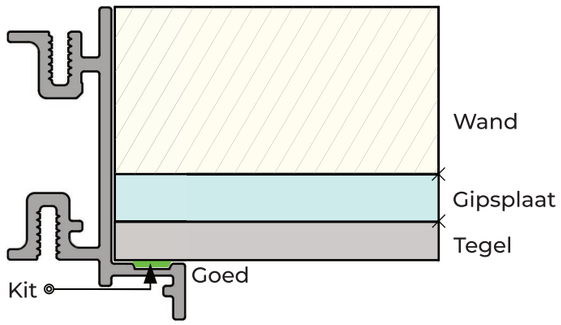

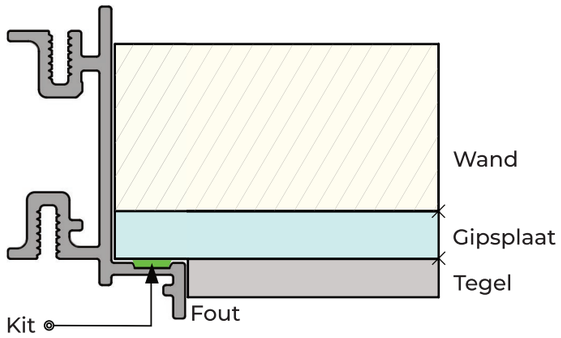

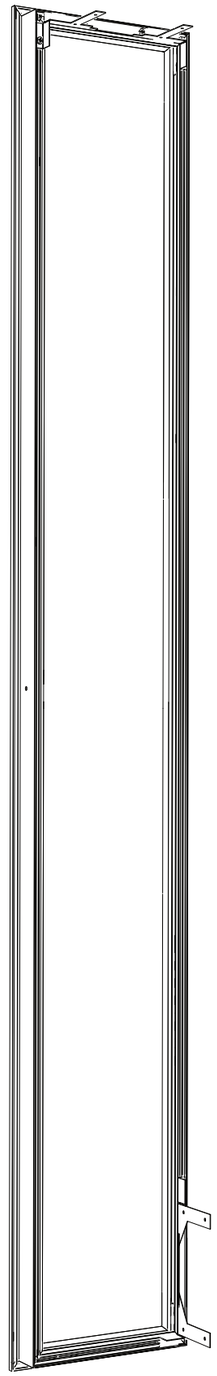

INSTALLATIE ALUMINIUM FRAME EN MONTAGE LUCHTKOKERS

Schroef de 2 schroeven in de zijkant van het aluminium frame in de houten constructie van de opening.

Vouw de vier lippen van de verbindingsbeugelom, zodat de ventilatiebuis wordt vastgeklemd.
Plaats vervolgens met behulp van de bijgeleverde schroeven de beugel in de bovenste luchtstroombeugel. Herhaal deze stap voor de onderste beugel.

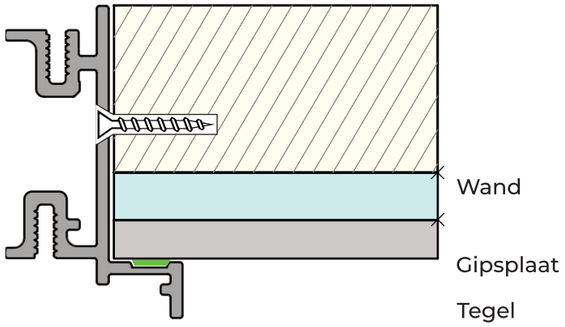

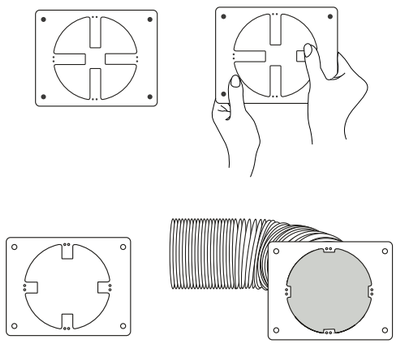

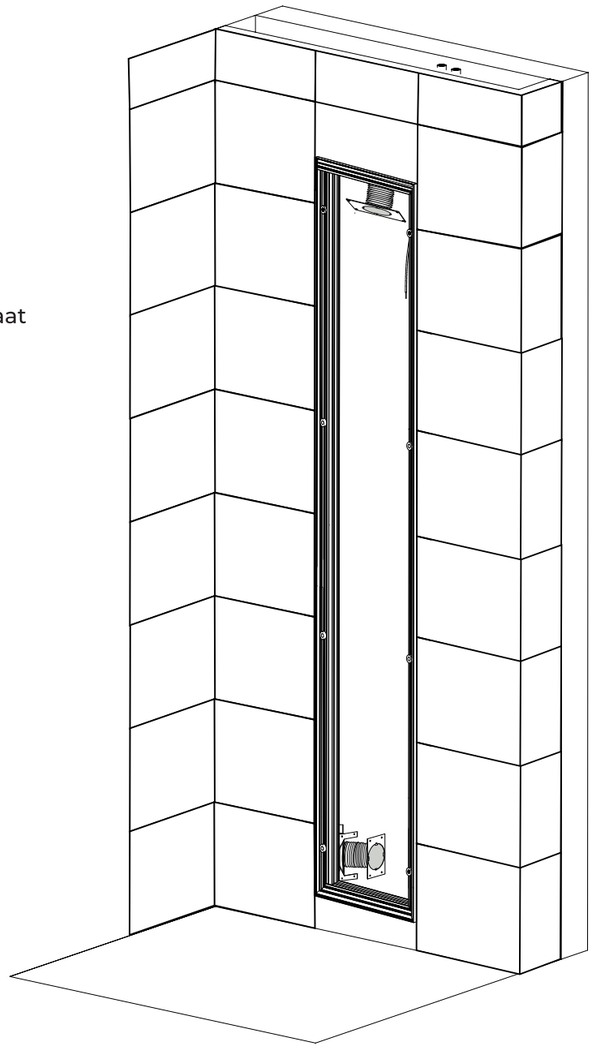

MONTAGE VAN DE UNIT

Plaats de unit recht in het frame.
Schroef de unit in het frame met de 8 bijgeleverde schroeven.

Let op! Alvorens de unit te plaatsen eerst
de electriciteit en potentiaal-vereffeningskabel aansluiten zoals aangegeven op de volgende pagina.

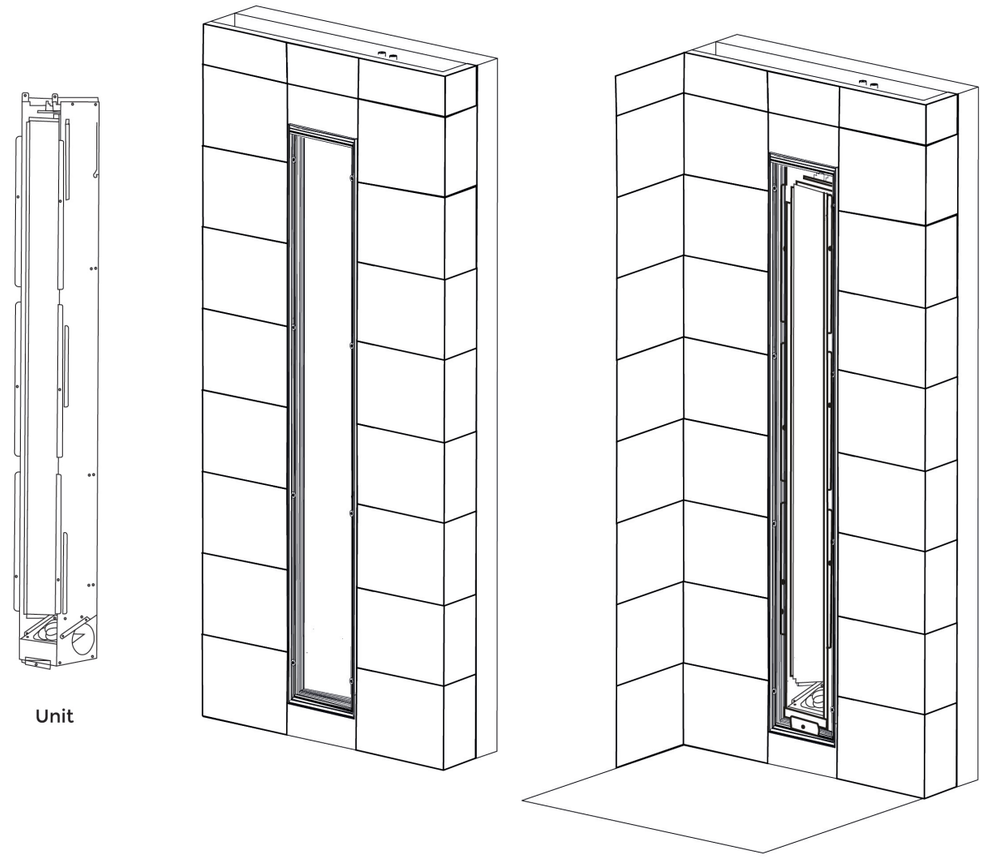

AANSLUITEN ELEKTRICITEIT EN PE-KABEL

Sluit de draden aan volgens onderstaande informatie (A)

Sluit de 6 mm² PE-kabel aan op de daarvoor bestemde connector. (B)

A = Ym Vk min. 2.5 mm² 230V~50Hz 16A
L = bruin
N = blauw
⏚ = geel/groen
B = 6 mm² PE-cable

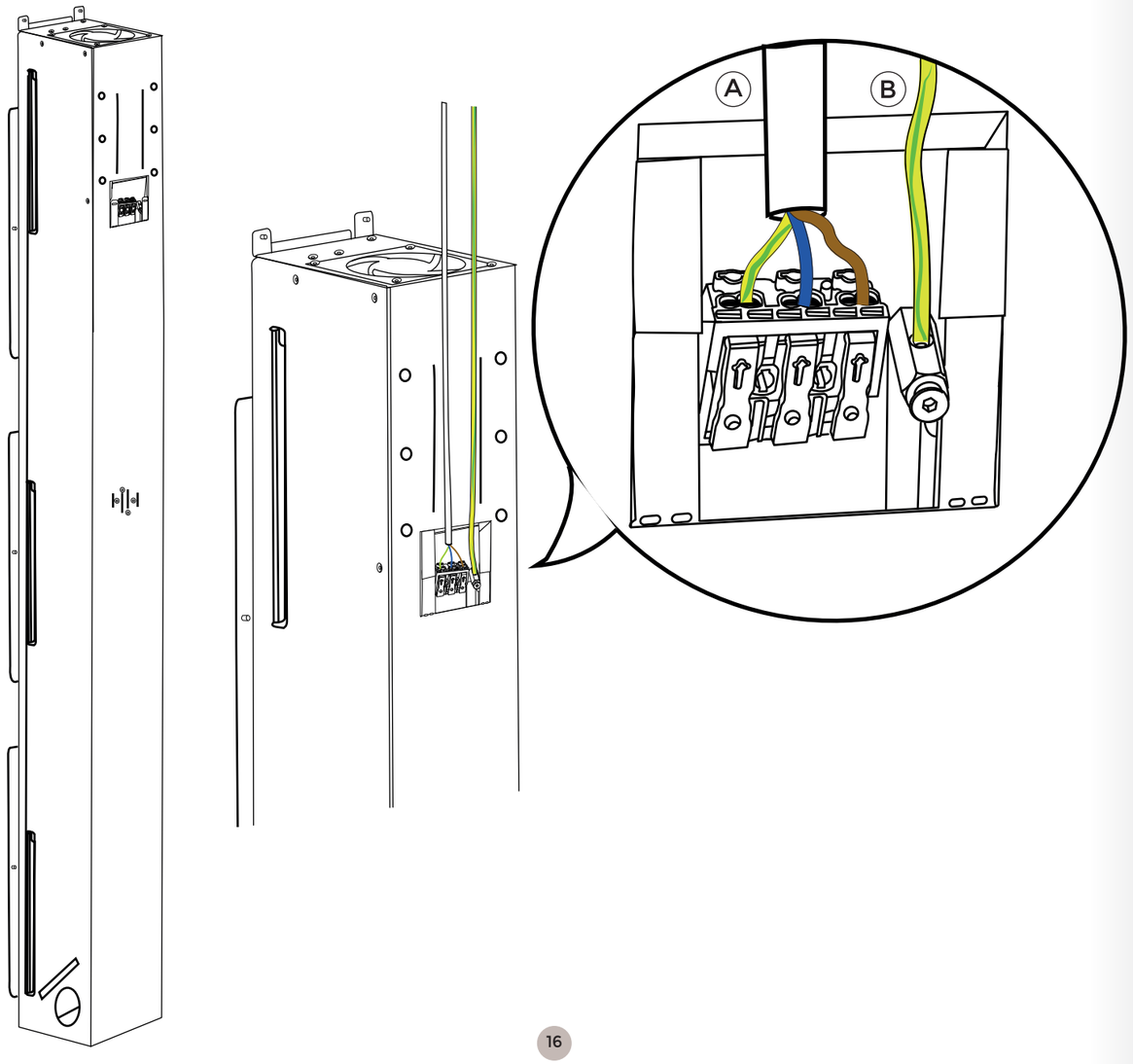

MONTAGE GLASPANEEL

Klik de connector in de printplaat aan de achterzijde van het glaspaneel.
Monteer het glaspaneel in het aluminium frame en werk van beneden naar boven. Zorg ervoor dat het glaspaneel is uitgelijnd en er rondom dezelfde hoeveelheid ruimte is van glas tot het aluminium.

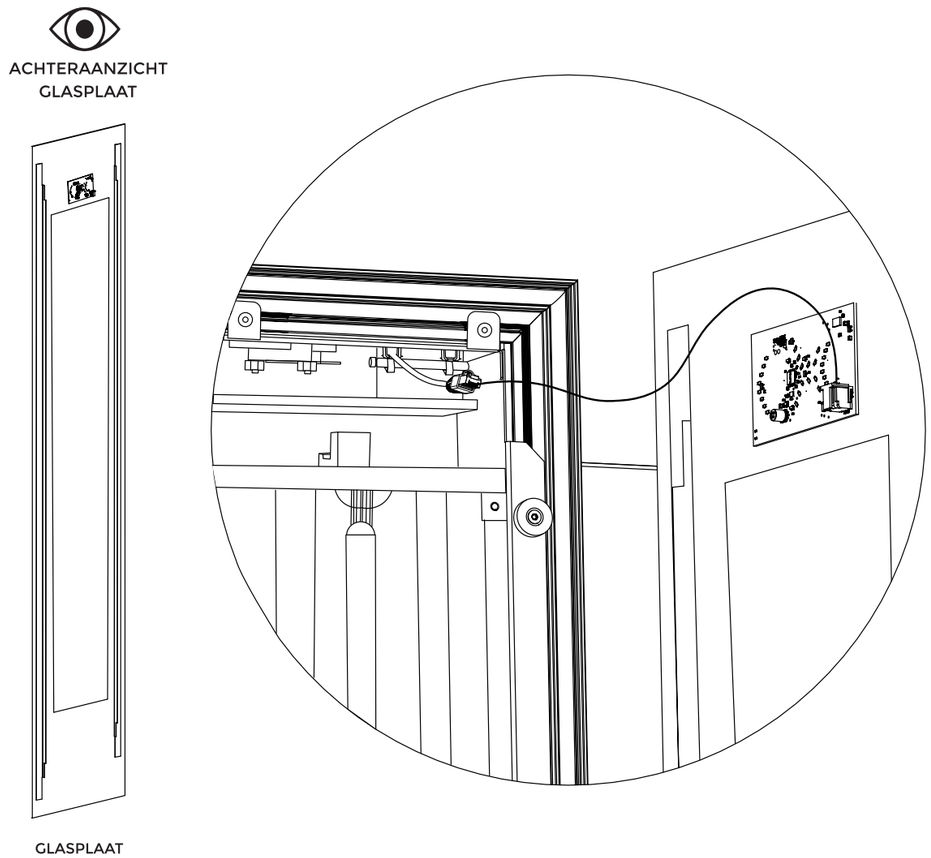

Goed

Fout

TESTEN UNIT

Lees eerst de gebruikershandleiding voordat u de aardlekschakelaar inschakelt!
Schakel na het lezen de aardlekschakelaar in.
Als de led's op de UI op de juiste wijze zijn geplaatst, zullen de led's van de IR-knop gaan knipperen, wat aangeeft welke softwareversie is geïnstalleerd. Na 5 seconden stopt de unit met knipperen en is deze klaar voor gebruik.
Test de opstelling door op de IR-knop te drukken, hiermee zal de unit worden ingeschakeld. Test de functie van de +/- toetsen door ze in te drukken. De tijd moet overeenkomstig langer en korter worden. Schakel de IR uit door opnieuw op de knoppen te drukken.

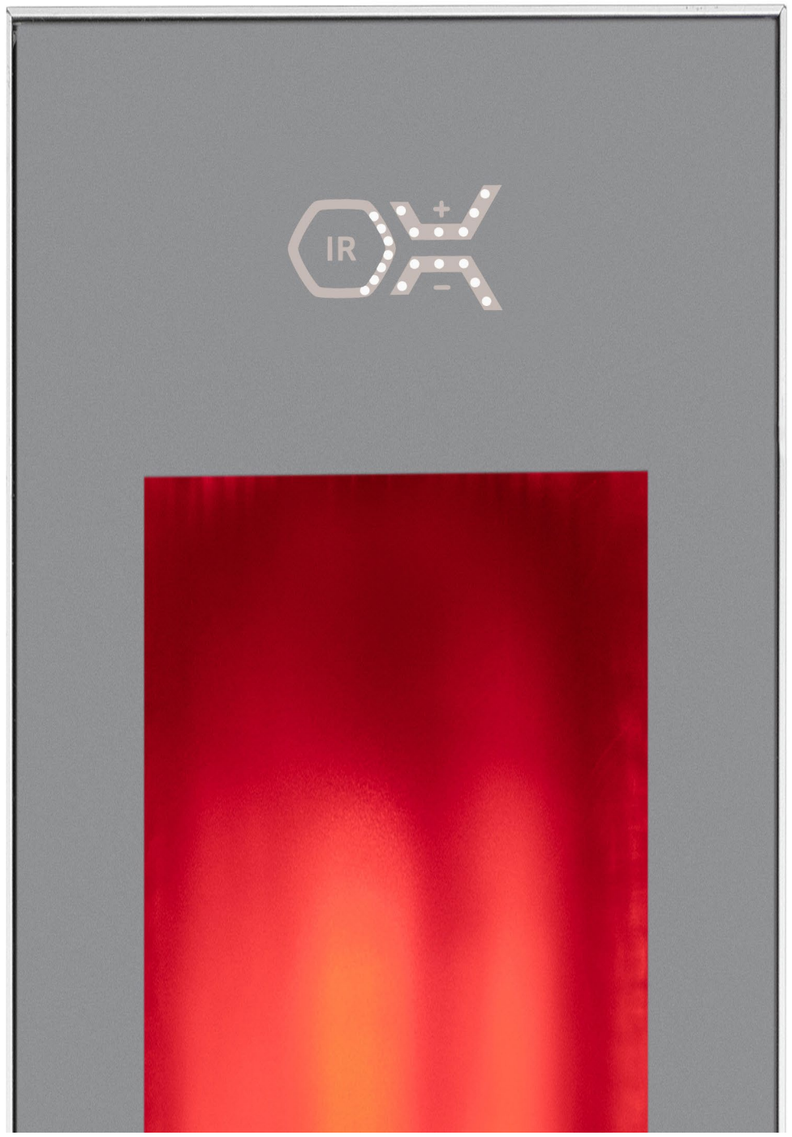

UITLEG PROBLEEMOPLOSSING

Led 1 van de IR-knop knippert

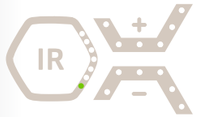

Temperatuur overschrijdt het maximum
Oorzaak: de veiligheidssensor registreerde een temperatuur die te hoog was voor een juiste werking of er werd een storing geregistreerd.
Oplossing: schakel de unit niet uit, laat het afkoelen. Normaliter zou de unit na maximaal 20 minuten weer moeten werken. Als dit niet het geval is, controleer dan of de temperatuursensor nog op de juiste plek zit. Zo niet, plaats de sensor dan terug op de juiste plek. Als het probleem blijft bestaan, neem dan contact op met de fabrikant voor verdere hulp.

Led 1 en 2 van de IR-knop knipperen

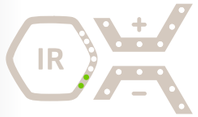

Storing in de temperatuursensor
Oorzaak: de temperatuursensor is defect.
Oplossing: schakel de betreffende aardlekschakelaar uit en zorg ervoor dat de sensor correct is gemonteerd en is aangesloten op de uitgang 'sensor' op het moederbord. Als het probleem blijft bestaan, neem dan contact op met de fabrikant met een beschrijving van de storing en vraag om een nieuwe temperatuursensor.

Led 1, 2 en 3 van de IR-knop knipperen

Geen verbinding met de UI
Oorzaak: de verbinding tussen het moederbord en de gebruikersinterface is verbroken.
Oplossing: schakel de betreffende aardlekschakelaar uit en zorg ervoor dat de connector met het moederbord en de UI is verbonden. Zorg ervoor dat er geen zichtbare beschadigingen aan de kabel zijn. Als het probleem blijft bestaan, neem dan contact op met de fabrikant en beschrijf de storing.

Led 1, 2, 3 en 4 van de IR-knop knipperen

Interne storing
Oorzaak: er is een onbekende interne storing opgetreden.
Oplossing: schakel de betreffende aardlekschakelaar uit en neem contact op met de fabrikant met de foutcode: led 1, 2, 3 en 4 van de IR-knop knipperen.
De oplossing is het vervangen van de unit en het glaspaneel.

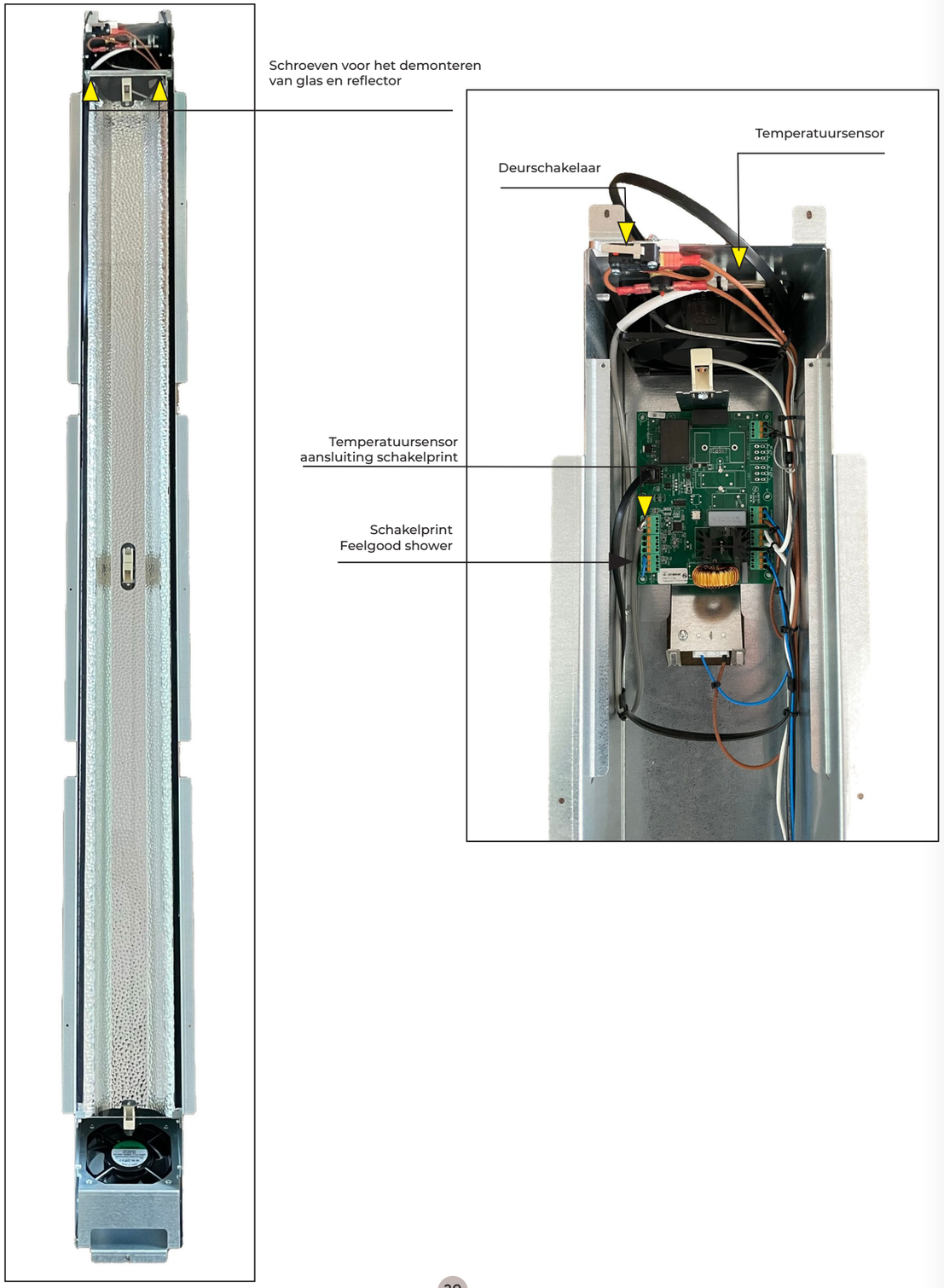

GARANTIE

De Feel Good Shower heeft een garantieperiode van 2 jaar. De garantieverplichting geldt alleen voor fabricage- en/of materiaalfouten. De garantietermijn wordt niet verlengd na levering van onderdelen of na reparatie.

Eventuele oppervlakteschade moet binnen 48 uur na levering worden gemeld. Na deze termijn, zal deze garantie verstrijken.

De garantie vervalt bij:
- Schade veroorzaakt door onzorgvuldig gebruik, onachtzaamheid of opzettelijke schade.
- Schade veroorzaakt door verkeerde installatie of door het product zelf te repareren.
- Storingen als gevolg van vervuilde leidingen, kalkaanslag of onzuiverheden, zoals koper- en soldeerresten en/of zand of andere metalen onderdelen.
- Reparaties uitgevoerd door onbevoegden of het gebruik van niet-originele onderdelen.

Duurzaam ondernemen
Duurzaam ondernemen staat hoog in het vaandel bij Xiomara. Het is mogelijk om uw oude Feel Good Shower aan ons te retourneren, zodat we deze op een milieuvriendelijke manier kunnen recyclen of afvoeren volgens de wettelijke regels.

Neem hiervoor contact op met info@xiomarainfrared.com.

SERVICE ADRES

XIOMARA

Xiomara Wellness
www.xiomarainfrared.com
Tussendiepen 76
9206 AE Drachten

RECYCLING

Apparaten, onderdelen en lampen aanbieden voor recycling.
Niet bij het huisvuil deponeren.

BATCH- EN SERIENUMMER

Xiomara Wellness Tussendiepen 76 • 9209 AE Drachten • T. 0512-51480 • info@xiomarainfrared.com
Xiomarainfrared.com